# M1Z2-5400V3V-B2

400 Watt

- **Temperaturgeregelte Lüfter**
- **Passive Backplane**
- **2 Netzeingänge**

Energiesparend durch den hohen Wirkungsgrad und geringe Verlustleistung ist das redundante Servernetzteil M1Z2-5400V3V-B2. Es zeichnet sich durch das auf geringen Stromverbrauch ausgelegte innovative Schaltungsdesign aus. Die voll redundanten Netzteile lassen sich im laufenden Betrieb tauschen und stellen dadurch eine sehr hohe Verfügbarkeit des Systems sicher. Separate Netzanschlüsse erlauben die Versorgung aus getrennten Stromnetzen (USV). Es sind auch Modelle mit 460, 500 und 550 W Leistung lieferbar.

| Technische Daten | |
|---|---|
| Eingangsspannung | 90…264 V AC, aktive PFC |
| Eingangsfrequenz | 47…63Hz |
| Stromaufnahme | 6 A (115 V AC) / 3 A (230 V AC) |
| Einschaltstrom | 35 A (115 V AC) / 40 A (230 V AC) |
| Wirkungsgrad | >78 % / 115 V AC |
| Haltezeit | 16 ms |
| Power-Good-Signal | Einschaltverzögerung 100…500 ms |
| Schutzfunktionen | Kurzschluss-Schutz: An allen Ausgängen<br>Überspannungs-Schutz: +3,3 V (+3,4 V…+5,7 V) / +5 V (+5,7 V…+6,5 V) / +12 V (+14,3 V…+17,3 V)<br>Überlast-Schutz: 110…160 % je Modul |
| Erdableitstrom | <3,5 mA bei 250 V AC |
| Sicherheit / EMV | TÜV / CB / CE |
| Umgebungstemperatur | 0…+50 °C |
| Lagertemperatur | -20…+80 °C |
| Luftfeuchtigkeit | 20…80 % |
| Abmessungen (B x T x H) | 101 x 265 x 84 mm ±0,5 mm |
| Gewicht (netto) | 6 kg |

| Produktspezifische Daten | |
|---|---|
| Alarmfunktionen | 1. TTL-Signal, 2. Störungs-LED, 3. Reset für akustischen Alarm |

| Artikel-Nummer | Ausgangs-spannung | Ausgangsstrom min | Ausgangsstrom max | Last-regelung | Rest-welligkeit |
|---|---|---|---|---|---|
| M1Z2-5400V3V-B2 | +3,3 V | 0 A | 24 A | ±5 % | ±70 mV |
| | +5 V | 0,5 A | 24 A | ±5 % | ±70 mV |
| | +12 V | 1 A | 32 A | ±6 % | ±120 mV |
| | -12 V | 0 A | 0,8 A | ±10 % | ±120 mV |
| | +5 $V_{sb}$ | 0 A | 3,5 A | ±5 % | ±70 mV |

*Die maximale Ausgangsleistung an +3,3 V, +5 V und +12 V darf 450 W nicht übersteigen. Die Restwelligkeit wurde mit einem 20-MHz-Oszilloskope gemessen. Die Ausgänge wurden mit 220-µF- + 100-nF-Kondensatoren versehen. Während eines Kreuzregelungstests empfehlen wir den stärker belasteten Kanal auf 80 % seiner Leistung und den niedriger belasteten Kanal mit 20 % seiner max. Leistung zu belasten.*
*Dieses Netzteil ist ein Einbaugerät und darf nur im eingebauten Zustand betrieben werden. Das Endgerät muss die aktuellen EMV-Normen einhalten.*

## Gehäuse-Zeichnung M1Z2-5400V3V-B2

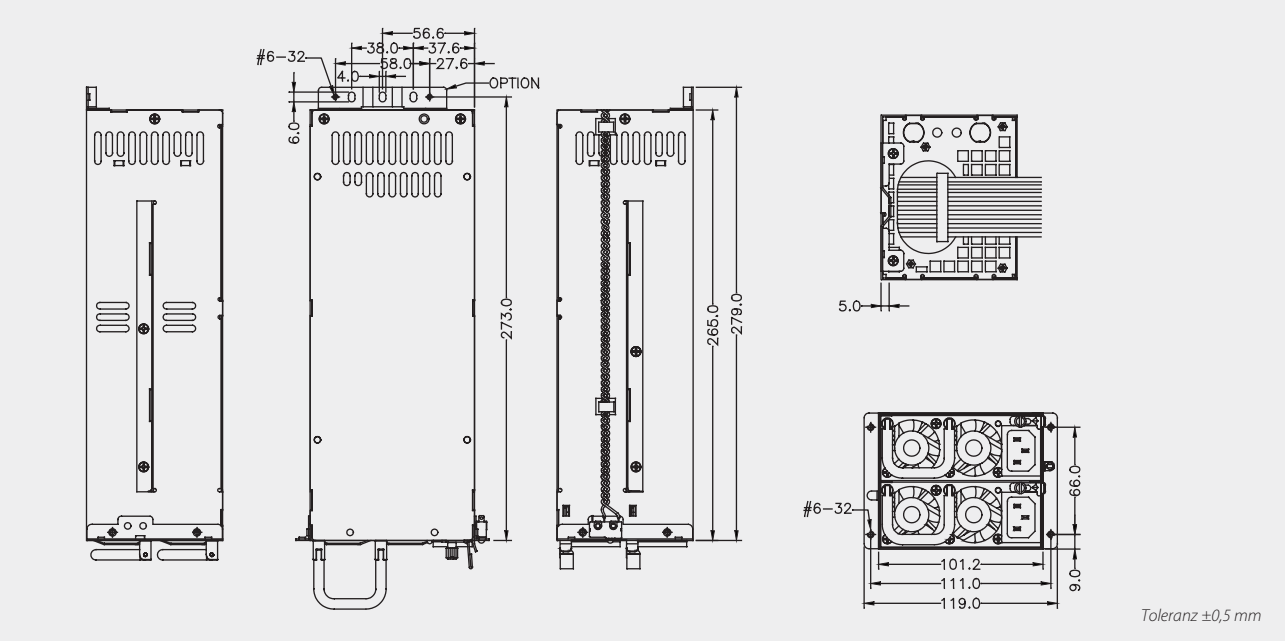


## Kabelbaum M1Z2-5400V3V-B2

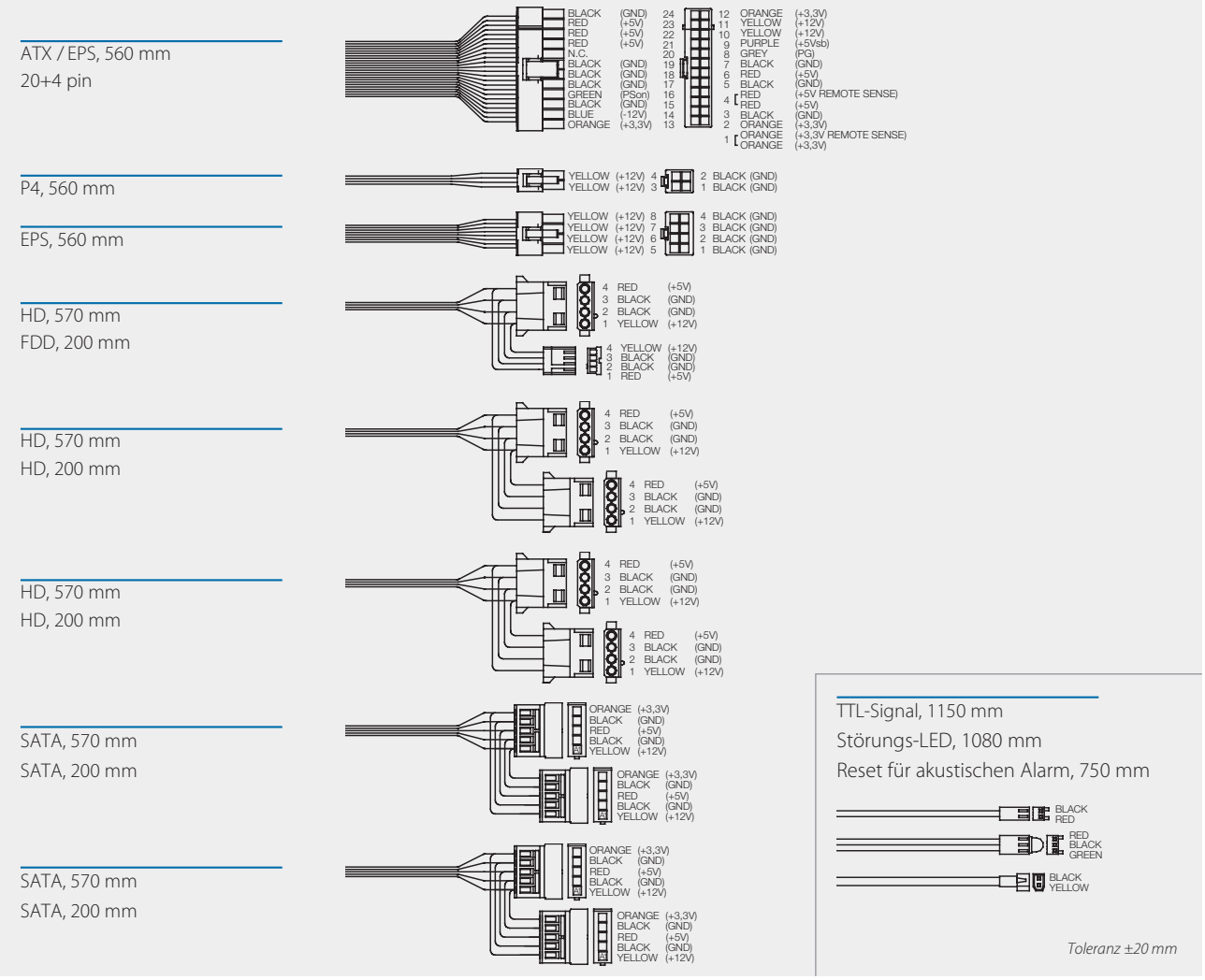


Irrtümer und technische Änderungen vorbehalten! Stand: 08.01.2010